1

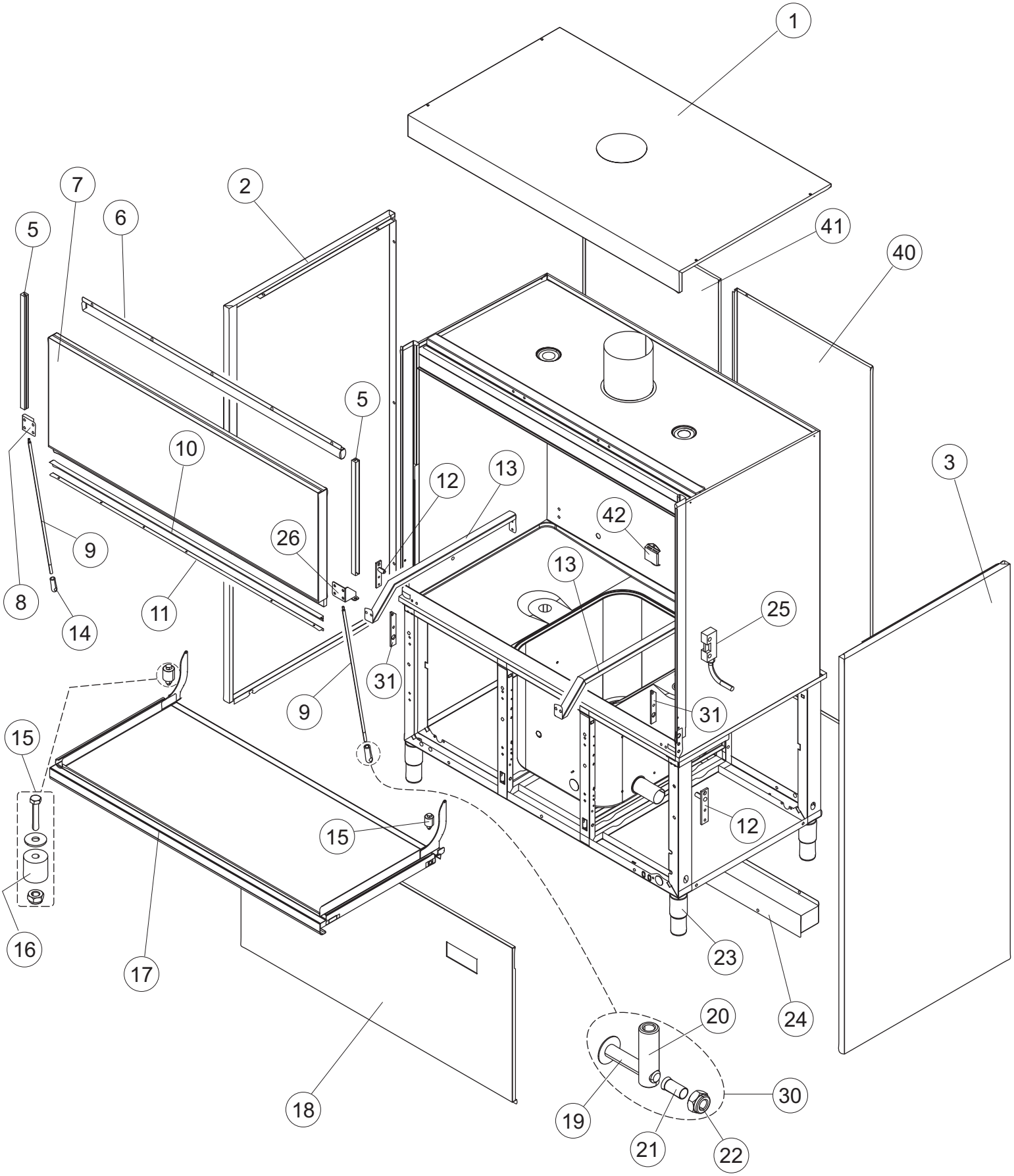
1
2
3
5
6
7
8
9
10
11
12
13
14
15
16
17
18
19
20
21
22
23
24
25
26
30
31
40
41
42

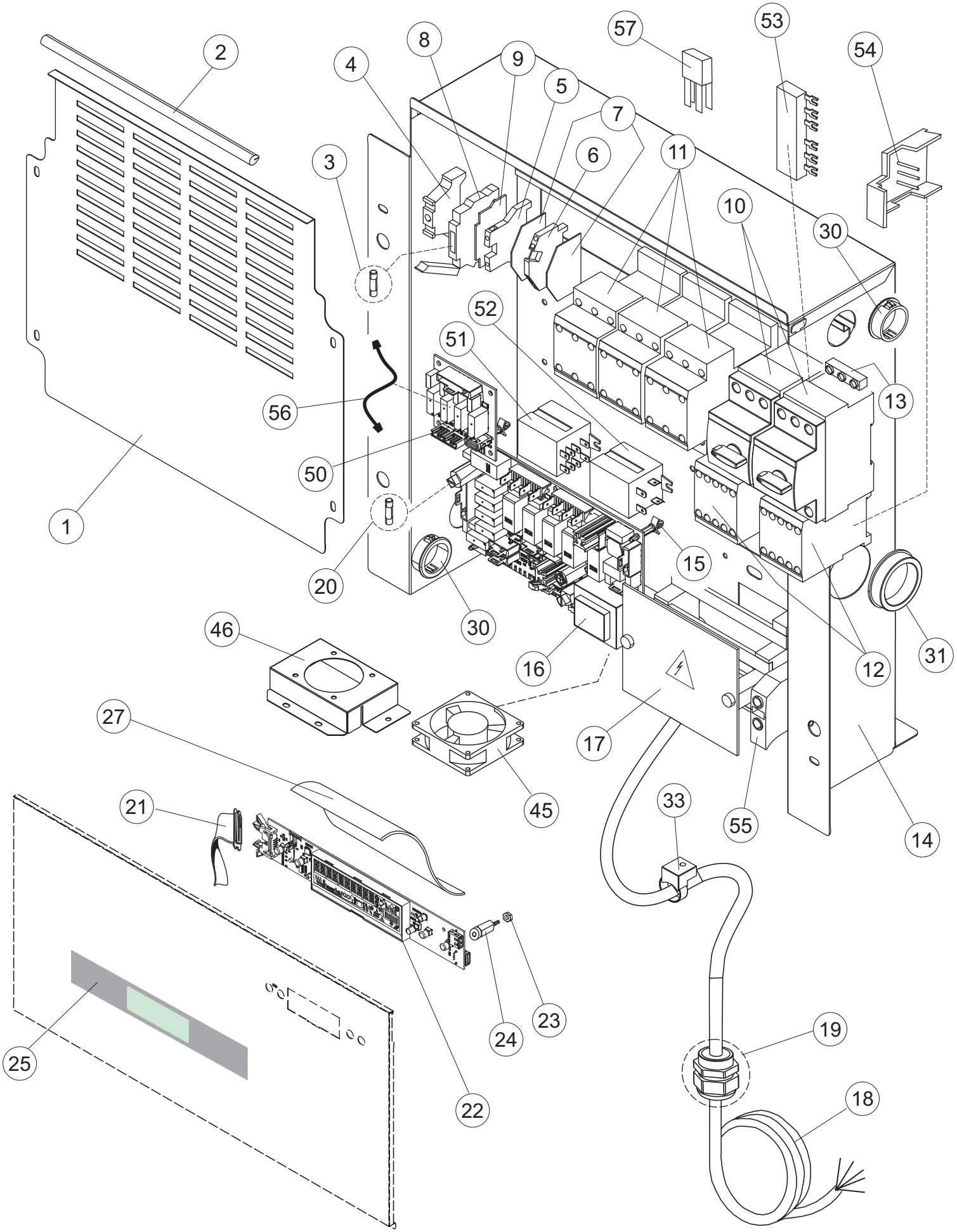
1
2
3
4
5
6
7
8
9
10
11
12
13
14
15
16
17
18
19
20
21
22
23
24
25
27
30
30
31
33
45
46
50
51
52
53
54
55
56
57

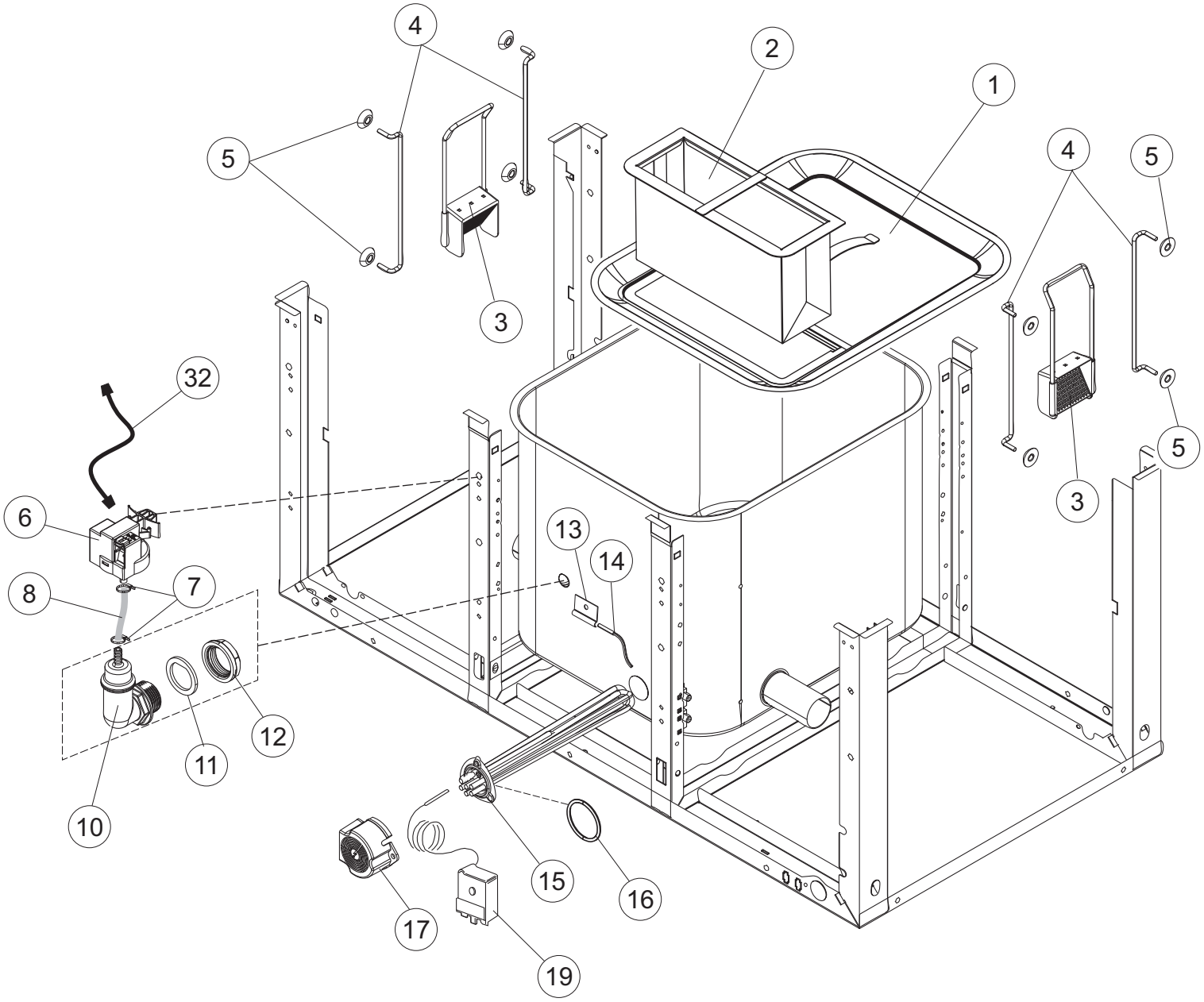
4
2
1
5
4
5
3
32
3
5
6
13
14
8
7
12
11
10
15
16
17
19

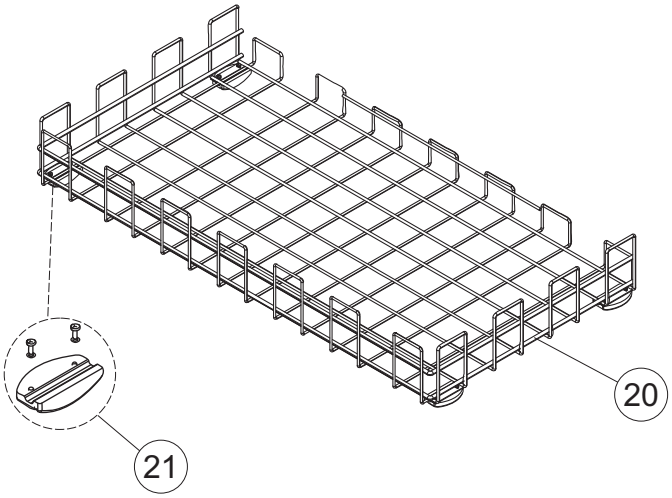
20
21

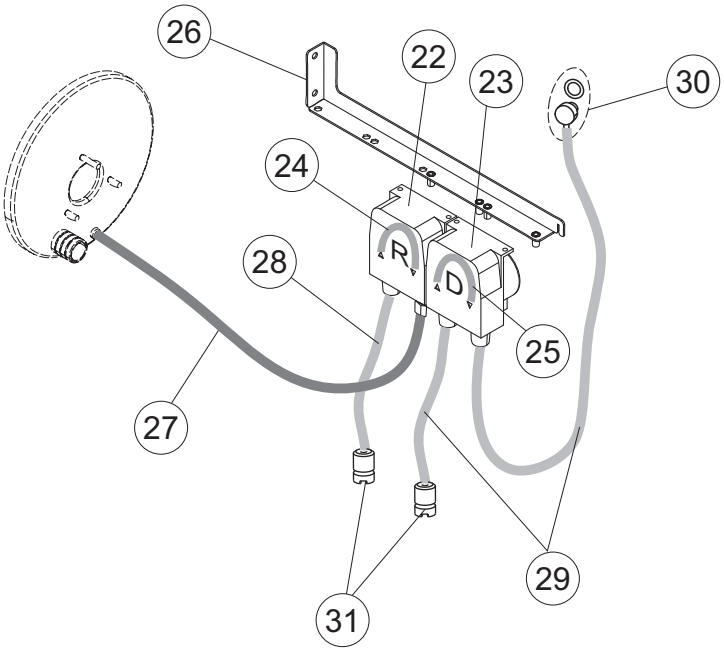
26
22
23
30
24
R
D
28
25
27
29
31

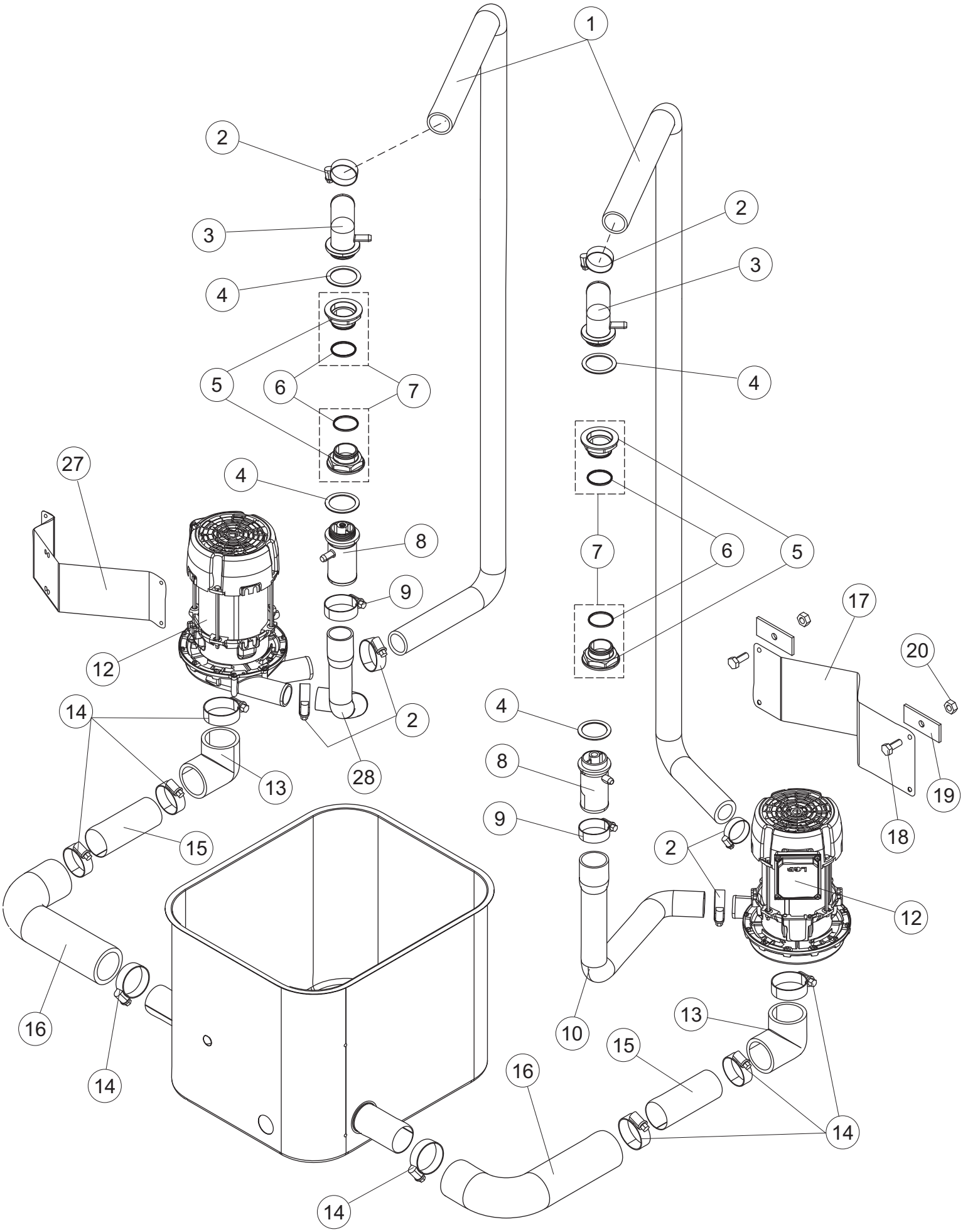
1
2
3
4
5
6
7
8
9
10
12
13
14
15
16
17
18
19
20
27
28

5

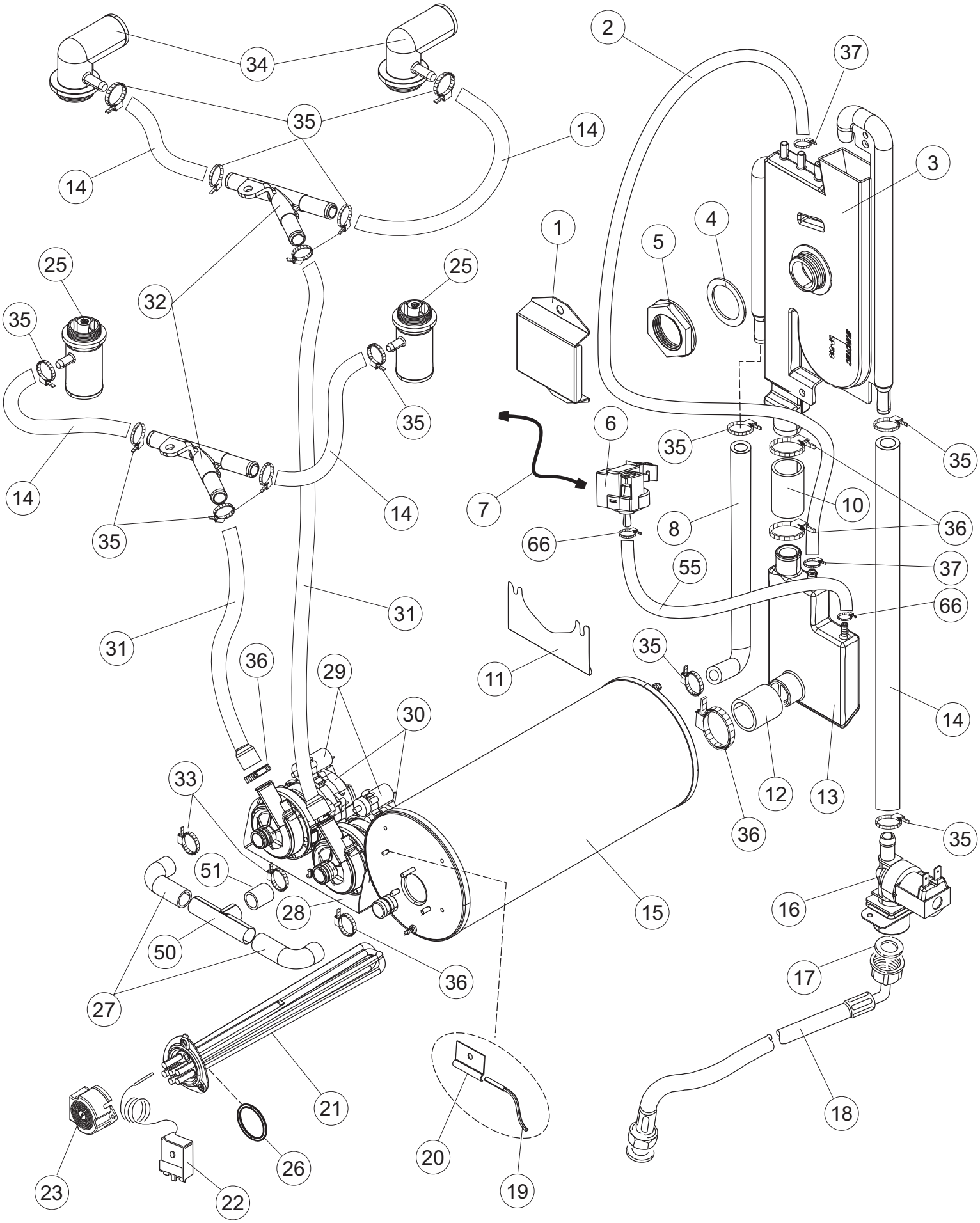

34
35
14
14
2
37
3
1
4
5
25
25
32
35
35
6
35
35
14
14
7
10
8
36
35
66
55
37
66
31
31
11
35
36
29
30
14
33
12
13
36
35
51
28
15
16
50
36
17
27
21
18
20
26
19
23
22

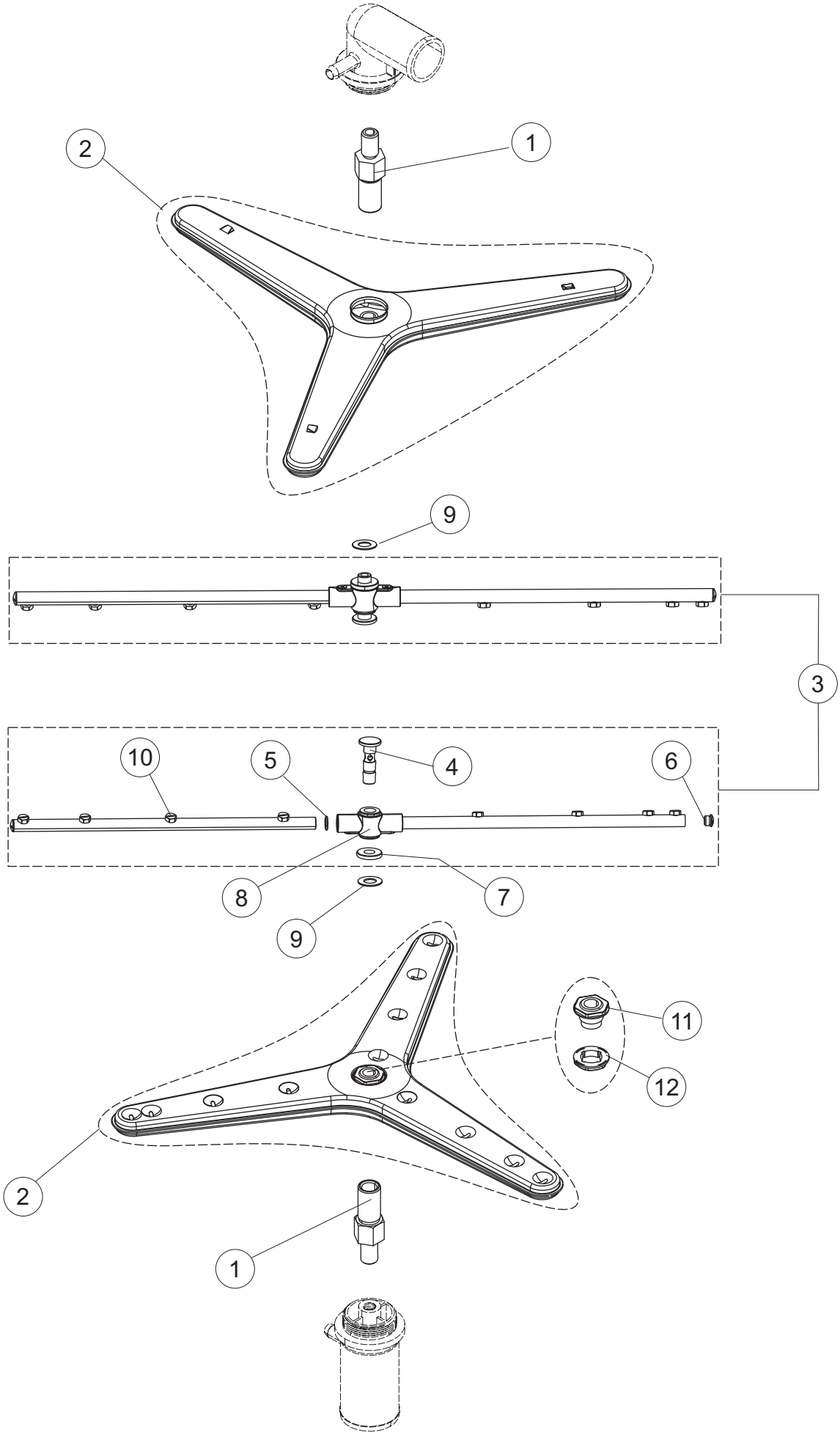
2
1
9
3
10
5
4
6
8
7
9
11
12
2
1

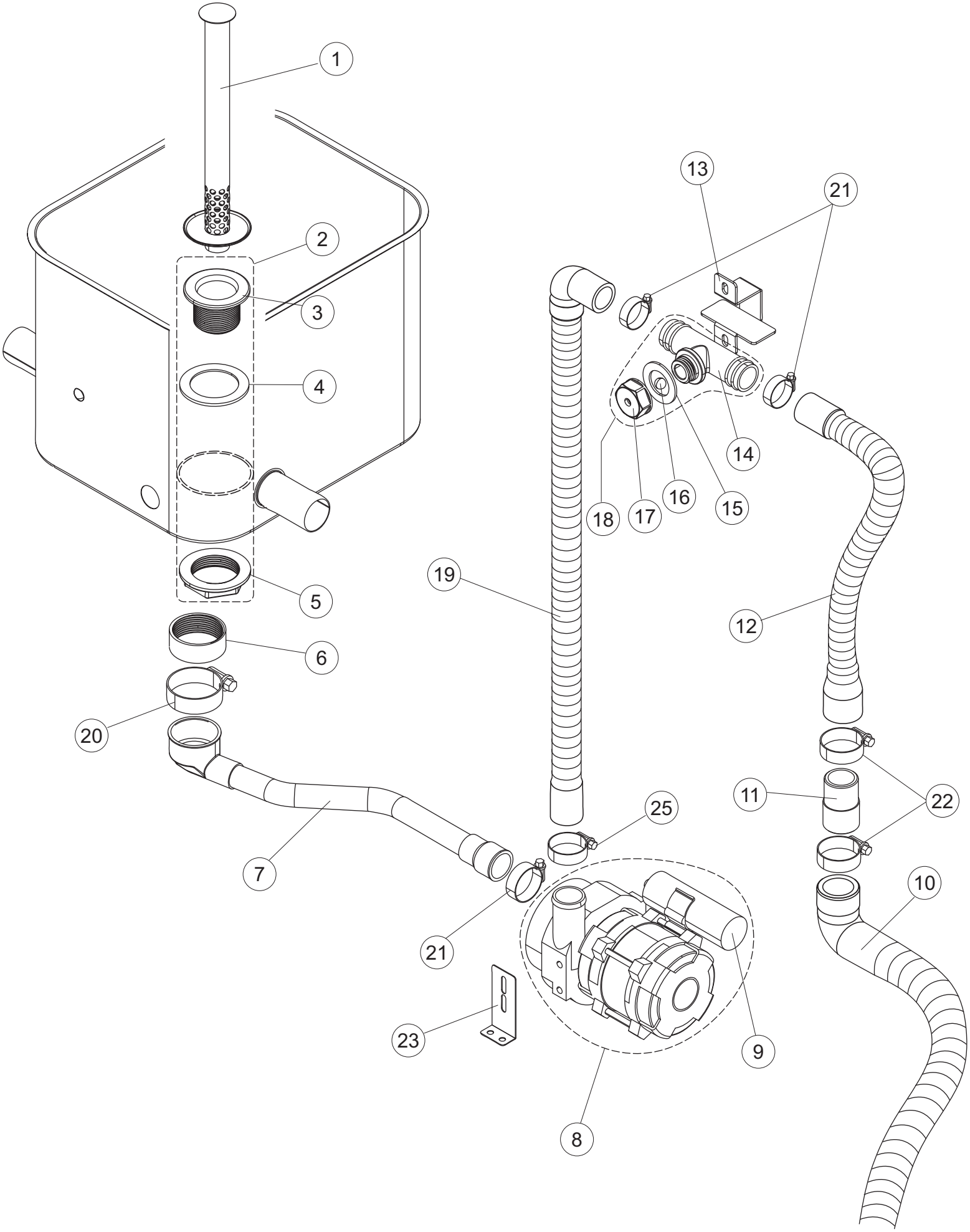
1
2
3
4
5
6
7
8
9
10
11
12
13
14
15
16
17
18
19
20
21
21
22
23
25

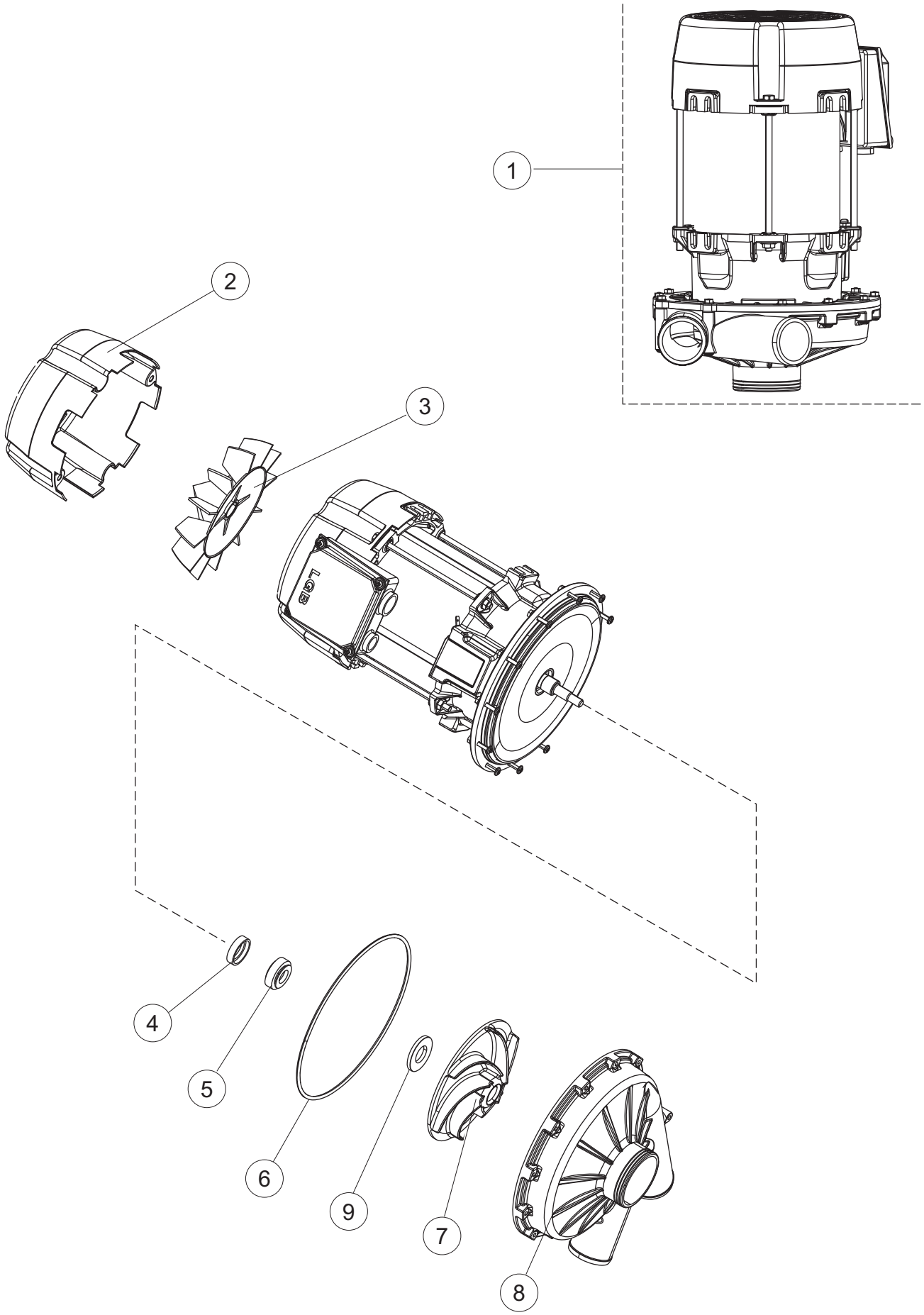
1
2
3
4
5
6
9
7
8

(*) Recambio aconsejado.

Página	Posición	Código del recambio	Código viejo	Descripción	Unidad
1	1	67548		PANEL SUP	NR
1	2	67210		PANEL LAT	NR
1	3	67214		PANEL LAT	NR
1	5	44265		GUIA PUERTA	NR
1	6	43055		TOPE PUERTA SUPERIOR	NR
1	7	K67380		PUERTA SUPERIOR LP7	NR
1	8	4108801		MNSULA DE SOPORTE	NR
1	9	44593		TIRANTE PUERTA	NR
1	10	43383		JUNTA PUERTA	NR
1	11	43382		SOP. JUNTA PUERTA SOP. U132	NR
1	12	4114501		PLANCHITA PERNO PUERTA U61. .	NR
1	13	42539		GUIA CESTA	NR
1	14	K41095		CASQUILLO TIRANTE PUERTA	NR
1	15	K80105LP		GUARDAGOLPES CAPOT	NR
1	16	80105		PARADA DE LA PUERTA	NR
1	17	67418		PUERTA INFERIOR	NR
1	18	67424		PANEL FRONTAL	NR
1	19	486078		TORNILLO TC-CE M6X40 INOX	NR
1	20	41095		CASQUILLO TIRANTE PUERTA 610/610H	NR
1	21	DZT7981		PRECIO NO ESTABLECIDO (ARTICULO REEMPLAZADO POR 926265)	
1	22	CDI206AU		TUERCA/AUTOBLOCK	NR
1	23	927006		PATA REGULABLE	NR
1	24	67526		PANEL TRASERO	NR
1	25	80871		CONTACTO MAGNETICO	NR
1	26	4108701		DERECHA TOPE PUERTA	NR
1	30	K41095		CASQUILLO TIRANTE PUERTA	NR
1	31	4113501		GROSOR LAT. PUERTA	NR
1	40	67521		PANEL TRASERO	NR
1	41	67522		PANEL TRASERO	NR
1	42	43527		SOPORTE DE PROTECCION	NR
2	1	67507		TAPA	NR
2	2	K67061		PERFIL	NR

(*) Recambio aconsejado.

Página	Posición	Código del recambio	Código viejo	Descripción	Unidad
2	3	228014		PRECIO NO ESTABLECIDO (ARTICULO REEMPLAZADO POR 228010)	
2	3	228010		FISIBLE	NR
2	4	75817		CONECTOR ELCTRICO PARA VARILLA EN FORMA DE U	NR
2	5	927114		BLOQUE DE TERMINALES	NR
2	6	74938		BORNE	NR
2	7	74939		BORNERO	NR
2	8	74935		PORTA-FUSIBLE	NR
2	9	H.228048		PRECIO NO ESTABLECIDO	
2	10	DEI38N		INT AUT 3X25A 4,5/6,3A 3RV2011-1GA10	NR
2	11	73351		CONTACTOR	NR
2	12	73350		CONTACTOR	NR
2	13	80826		CONECTOR DE ALIMENTACIN	NR
2	14	67511		PANEL COMPONENTES LP3 2018	NR
2	15	CWP2		PATA	NR
2	16	215042-9		TARJETA ELET. GET50.2 ELETTRONICA J	NR
2	17	75983		BLOQUE DE TERMINALES	NR
2	18	75989		CABLE ELCTRICO	NR
2	19	75991		PASACABLES	NR
2	20	228010		FISIBLE	NR
2	21	74933		CABLE FLAT CON VAINA	NR
2	22	74905V		TECLADO DE COMANDOS	NR
2	23	417119		TUERCA	NR
2	24	419036		DISTANCIADOR M3	NR
2	25	67806		INTERFAZ ADHESIVA DE CONTROL TOPTECH 32 (COLGED)	NR
2	27	80732		TOLDO PROTECCION PVC MANDOS	NR
2	30	70270		CASQUILLO	NR
2	31	69076		CASQUILLO DE PLASTICO (SB 1750-22 NEGROS	NR
2	33	80831		ABRAZADERA	NR
2	45	67623		VENTILADOR CUADRADO 80X80 (230V-50/60HZ)	NR
2	46	67046		BRIDA DE APOYO	NR
2	50	74903		TARJETA ELECTRNICA	NR
2	51	929115		RELE 16A 230V	NR

(*) Recambio aconsejado.

Página	Posición	Código del recambio	Código viejo	Descripción	Unidad
2	52	DER111		PRECIO NO ESTABLECIDO (ARTICULO REEMPLAZADO POR 229029)	
2	52	229029		RELE	NR
2	53	80829		EMBARRADO CONEXIN ELCTRICA 3 F 2 INTER. (ART.3RV1915-1AB)	NR
2	54	73830		CONECTOR	NR
2	55	74936		BORNE	NR
2	56	65911		CABLEADO ELCTRICO	NR
2	57	74940		PRECIO NO ESTABLECIDO	
3	1	43039		FILTRO	NR
3	2	43044		FILTRO	NR
3	3	75661		FILTRO ASPIRACION BOMBA	NR
3	4	42092		GUIA FILTRO ASPIRACION U70	NR
3	5	472061		ESTE ARTICULO NO SE SUMINISTRA MÁS	
3	6	224031		PRESOSTATO	NR
3	7	423011		ESTE ARTICULO NO SE SUMINISTRA MÁS (ARTICULO REEMPLAZADO POR 423028)	
3	7	423028		ABRAZADERA	NR
3	8	143235		MANGUITO	MT
3	10	70600		CAMPANA PRESOSTATO	NR
3	11	437098		JUNTA	NR
3	12	417120		TUERCA	NR
3	13	H.775489-001		SOPORTE SONDA DE TEMPERATURA	NR
3	14	231016		SONDA TEMPERATURA (AMPOLLA ACERO)	NR
3	15	80397C		RESISTENCIA ELECTRICA 10500W	NR
3	16	456002		JUNTA TRICA O-RING	NR
3	17	69870		PROTECCION RESISTENCIA CALENTADOR	NR
3	19	67870		TERMOSTATO 3 CONTACTOS 90/110C	NR
3	20	43305		EQUIPAMIENTO BASICO CESTA DE ACERO	NR
3	21	K41400		KIT PATINES PARA CESTAS	NR
3	22	209042		DOSIFICADOR	NR
3	23	209043		DOSIFICADOR DETERG.	NR
3	24	143261		TUBITO	NR
3	25	143258		TUBITO SANTOPRENE	NR
3	26	67042		SOPORTE DOSIFICADORES PG ACABADO	NR

(*) Recambio aconsejado.

Página	Posición	Código del recambio	Código viejo	Descripción	Unidad
3	27	143005		TUBO PRES. TP 5X11 (CASER/15/NL C4N)	MT
3	28	H.775601		MANGUITO	MT
3	29	143194		MANGUITO	MT
3	30	999348		UNIN CUBA PARA INYECCIN DE DETERGENTE	NR
3	31	121993		FILTRO DISPENSADOR	NR
3	32	87131		CABLEADO ELCTRICO	NR
4	1	67039		MANGUITO	NR
4	2	CFS1A		ABRAZADERA	NR
4	3	67180		RECOGIDA	NR
4	4	80182		JUNTA	NR
4	5	80281		PRECIO NO ESTABLECIDO (ARTICULO REEMPLAZADO POR 80285)	
4	5	80285		CONTERA VIROLA	NR
4	6	303032		ANILLO INOX DE ESTANQ. LAVADO X5	NR
4	7	80285		CONTERA VIROLA	NR
4	8	67179		RECOGIDA	NR
4	9	CFS2		ABRAZADERA TORRO W1/W2B 50-70/12	NR
4	10	67016		MANGUITO IMPULSION	NR
4	12	67600		ELECTROBOMBA 2.7KW LP2/LP3(400/230V-50)	NR
4	13	926056		TUBO ACODADO	NR
4	14	CFS3		ABRAZADERA CON TORNILLO TORRO W2B	NR
4	15	67591		MANGUITO	NR
4	16	67592		TUBO DE ASPIRACIN	NR
4	17	67557		MNSULA DE SOPORTE	NR
4	18	CVZ124F		TORNILLO	NR
4	19	926064		SELLO AMORTIGUA LAS VIBRACIONES	NR
4	20	CDZ208R		PRECIO NO ESTABLECIDO (ARTICULO REEMPLAZADO POR 417087)	
4	20	417087		TUERCA	NR
4	27	67555		MNSULA DE SOPORTE	NR
4	28	67038		TUBO IMPULSION LAVADO	NR
5	1	43527		SOPORTE DE PROTECCION	NR
5	2	H.165168		MANGUITO	MT
5	3	999372		BREAK TANK + MANGUITO	NR

(*) Recambio aconsejado.

Página	Posición	Código del recambio	Código viejo	Descripción	Unidad
5	4	437104		JUNTA	NR
5	5	417125		TUERCA	NR
5	6	224031		PRESOSTATO	NR
5	7	87132		CABLEADO	NR
5	8	143004		TUBO PRES. TP 10X17 (CASER/15NL C4N)	MT
5	10	929171		TUBO GOMA 20X30	MT
5	11	43214		PRECIO NO ESTABLECIDO	
5	12	127095		MANGUITO PURGA CALDERIN	NR
5	13	144032		SISTEMA CARGA DE CALDERIN CRP	NR
5	14	143004		TUBO PRES. TP 10X17 (CASER/15NL C4N)	MT
5	15	67550		CALDERIN 17LT LP3	NR
5	16	240018		ELECTROVALVULA	NR
5	17	437041		JUNTA	NR
5	18	143277		TUBO DE CARGA	NR
5	19	231016		SONDA TEMPERATURA (AMPOLLA ACERO)	NR
5	20	H.775489-001		SOPORTE SONDA DE TEMPERATURA	NR
5	21	80397C		RESISTENCIA ELECTRICA 10500W	NR
5	22	67870		TERMOSTATO 3 CONTACTOS 90/110C	NR
5	23	69870		PROTECCION RESISTENCIA CALENTADOR	NR
5	25	67179		RECOGIDA	NR
5	26	456002		JUNTA TRICA O-RING	NR
5	27	43565		MANGUITO ACLARADO	NR
5	28	43570		MNSULA DE SOPORTE	NR
5	29	206013		CONDENSADOR	NR
5	30	80627		BOMBA DE ACLARADO 50 HZ	NR
5	31	41525		TUBO IMPULSION ENJUAGUE (CRP)	NR
5	32	143268		UNION "Y"	NR
5	33	CFS25		ABRAZADERA	NR
5	34	67180		RECOGIDA	NR
5	35	927322		ABRAZADERA	NR
5	36	CFS18		ABRAZADERA	NR
5	37	423026		ABRAZADERA	NR

(*) Recambio aconsejado.

Página	Posición	Código del recambio	Código viejo	Descripción	Unidad
5	50	43560		MANGUITO INOX "T"	NR
5	51	43564		MANGUITO LAVADO	NR
5	55	143235		MANGUITO	MT
5	66	423011		ESTE ARTICULO NO SE SUMINISTRA MÁS (ARTICULO REEMPLAZADO POR 423028)	
5	66	423028		ABRAZADERA	NR
6	1	67563		PERNO	NR
6	2	67315		BRAZO LAVADO	NR
6	3	67279		BRAZO ACLARADO COMPLETO SUPERIOR LP2	NR
6	4	80696		PRECIO NO ESTABLECIDO	
6	5	456019		JUNTA TRICA O-RING	NR
6	6	80687		TAPON LATERAL ULTRA RINSE INOX	NR
6	7	80679		CONTERA VIROLA	NR
6	8	999314		PRECIO NO ESTABLECIDO	
6	9	80622		ANILLO DE TEFLON 22X11,5X1	NR
6	10	80657		ROCIADOR ENJUAGUE INOX ULTRARINSE	NR
6	11	80310		SOPORTE LANC/LAVADO (RAL7001)	NR
6	12	80314		ESTE ARTICULO NO SE SUMINISTRA MÁS (ARTICULO REEMPLAZADO POR 926128)	
6	12	926128		TUERCA PARA SOPORTE CUBO L/LAV.	NR
7	1	67587		FILTRO	NR
7	2	K75871		KIT PARA SALIDA DEL DESAGE	NR
7	3	75871		PILETA DESCARGA	NR
7	4	75873		JUNTA	NR
7	5	75872		TUERCA DESCARGA DE RESIDUOS	NR
7	6	67523		RECOGIDA	NR
7	7	127056		MANGUITO ASP. P. S. VICT. 32	NR
7	8	K67117		BOMBA DESAGUE LP 220/240 50/60HZ 144W	NR
7	9	67123		CONDENSADOR 4MF (POMPA 67117)	NR
7	10	143252		TUBO DESCARGA	NR
7	11	70167		EMPALME SALIDA DESCARGA	NR
7	12	70110		TUBO DESCARGA	NR
7	13	80637		MNSULA DE SOPORTE	NR
7	14	144024		VALVULA ALIVIAD. DESCARGA INT.CUBETA	NR

(*) Recambio aconsejado.

Página	Posición	Código del recambio	Código viejo	Descripción	Unidad
7	15	437083		JUNTA	NR
7	16	476008		ESFERA	NR
7	17	468199		RECOGIDA	NR
7	18	73576		VALVULA ALIVIAD. SP2	NR
7	19	80702		TUBO DESCARGA	NR
7	20	CFS1A		ABRAZADERA	NR
7	21	CFS18		ABRAZADERA	NR
7	22	CFS1		ABRAZADERA	NR
7	23	67712		MNSULA DE SOPORTE	NR
7	25	CFS18		ABRAZADERA	NR
8	1	67600		ELECTROBOMBA 2.7KW LP2/LP3(400/230V-50)	NR
8	2	66456		CUBREVENTILADOR MOTOR	NR
8	3	66457		ROTOR	NR
8	4	66452		SELLO MECNICO FIJO (1033R)	NR
8	5	66453		GIRATORIA DEL CIERRE MECNICO (1032R)	NR
8	6	66455		JUNTA TRICA O-RING 3877R	NR
8	7	66458		ROTOR 3878 (POMPA 67600)	NR
8	8	66451		CUERPO BOMBA (3868R)	NR
8	9	CRI10		ARANDELA	NR