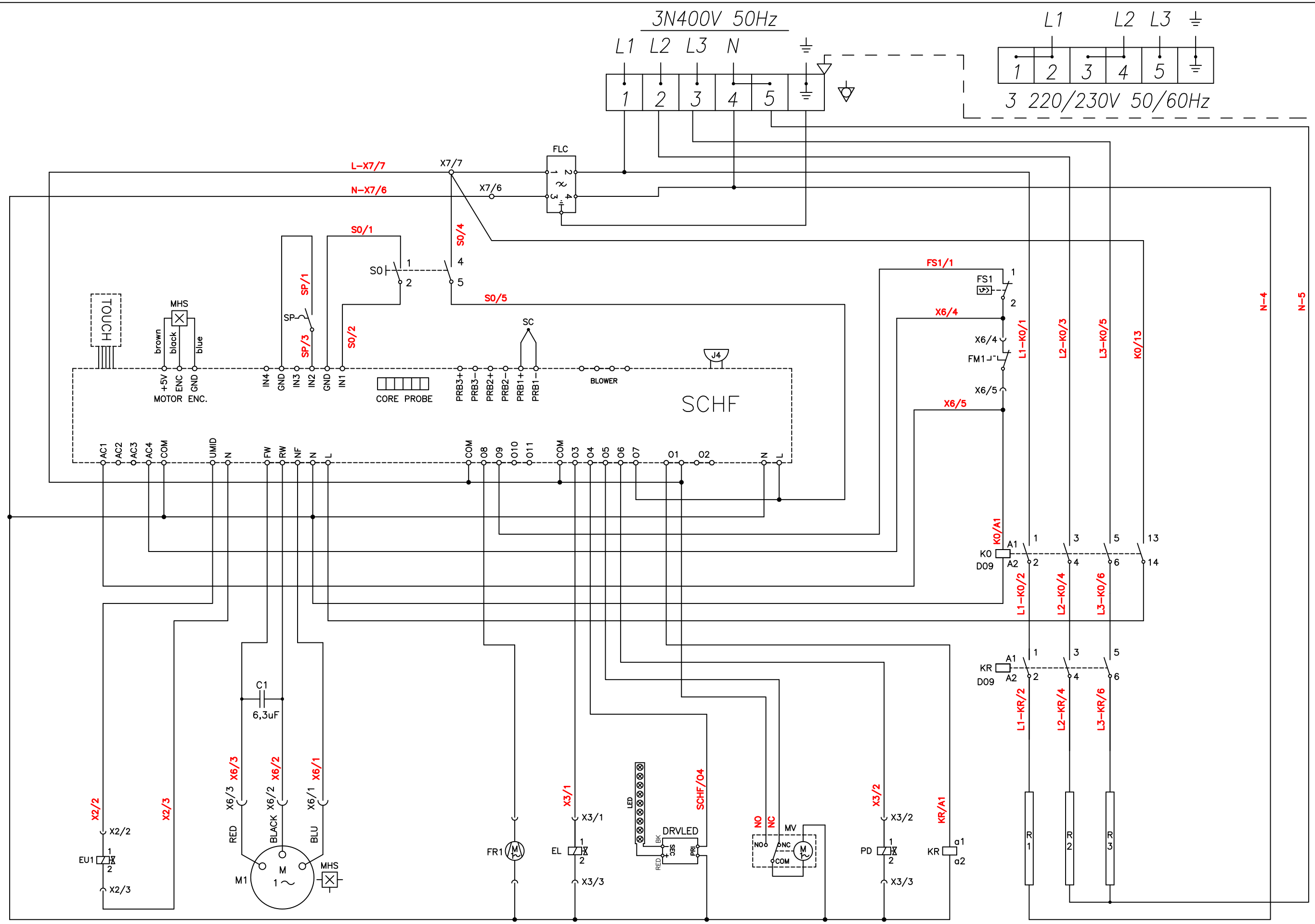

				APPARECCHIO				SCHEMA	
				NMTE5(W) – NMTE523X(W) NMTE5X(W)				ZSE2336	
REV.	DESCRIZIONE	DATA	FIRME						
TENSIONE	V	3N400/415V AC 50/60Hz 3 220/230V AC 50/60Hz	RESIST. MTE5(W) RESIST. MTE523X(W) RESIST. MTE5X(W)	6 kW 4,5 kW 7,35 kW	RP	MO		FIRME	DATA
POTENZA	ΣP	MTE5(W) = 6,3 kW MTE523X(W) = 4,8 kW MTE5X(W) = 7,7 kW	------ ------	-------	SE		DISEGNATO	TESSER	01.12.23
							APPROVATO	GIAZZON	01.12.23

Ci riserviamo a termini di legge, la proprietà di questo disegno con divieto di riprodurlo o di renderlo comunque noto a terzi senza la nostra esplicita autorizzazione scritta