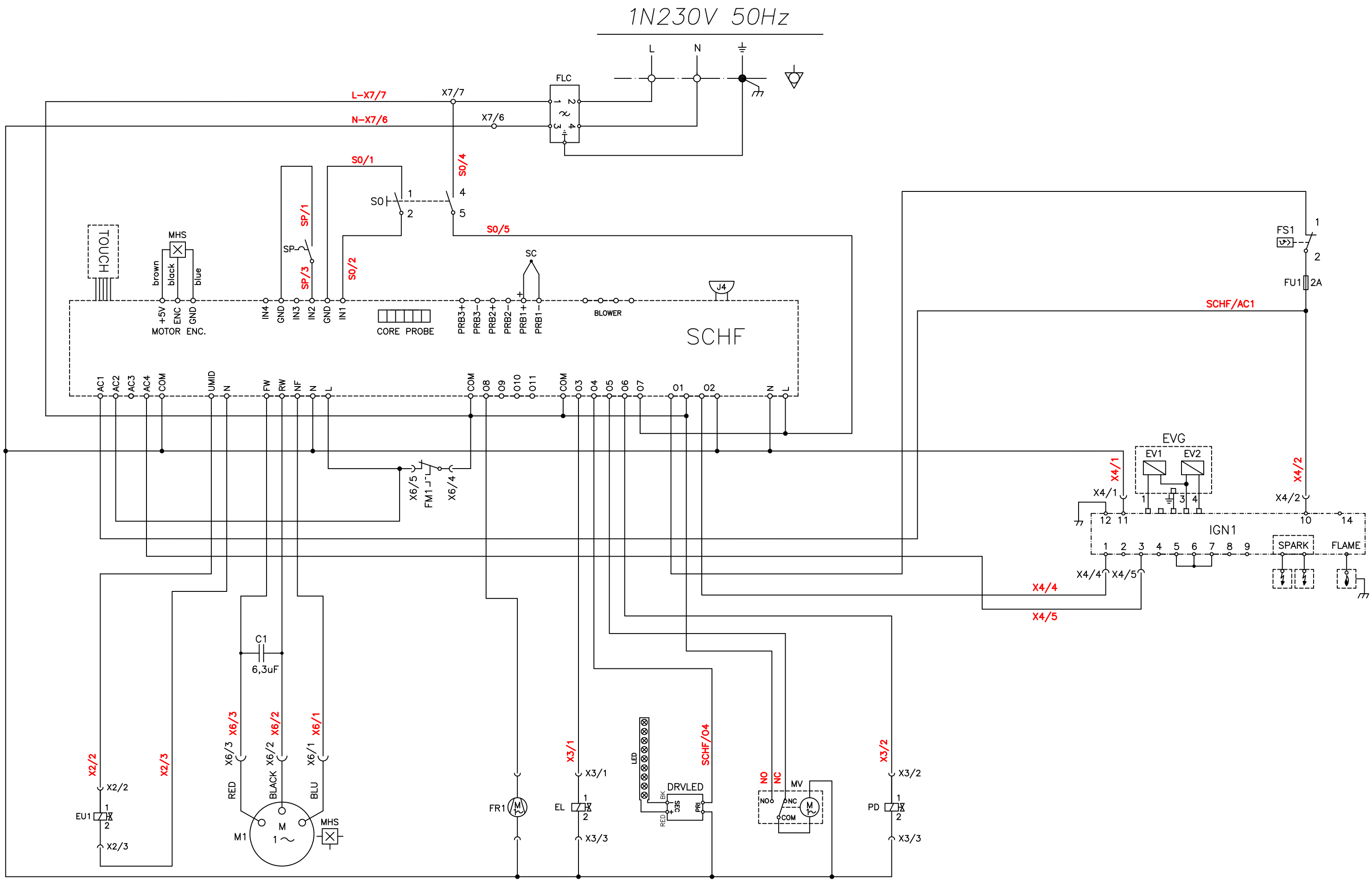

				APPARECCHIO				SCHEMA	
				NMTG5(W)				ZSE2339	
REV.	DESCRIZIONE	DATA	FIRME						
TENSIONE	V	1N230V AC 50/60Hz	------ ------	-------	RP	MO		FIRME	DATA
POTENZA	ΣP	0,3 kW	------ ------	-------	SE		DISEGNATO	TESSER	01.12.23
							APPROVATO	GIAZZON	01.12.23

Ci riserviamo a termini di legge, la proprietà di questo disegno con divieto di riprodurlo o di renderlo comunque noto a terzi senza la nostra esplicita autorizzazione scritta