PARTE ELÉCTRICA

ESQUEMA ELÉCTRICO DEL HORNO DE TÚNEL C/40 Y C/50

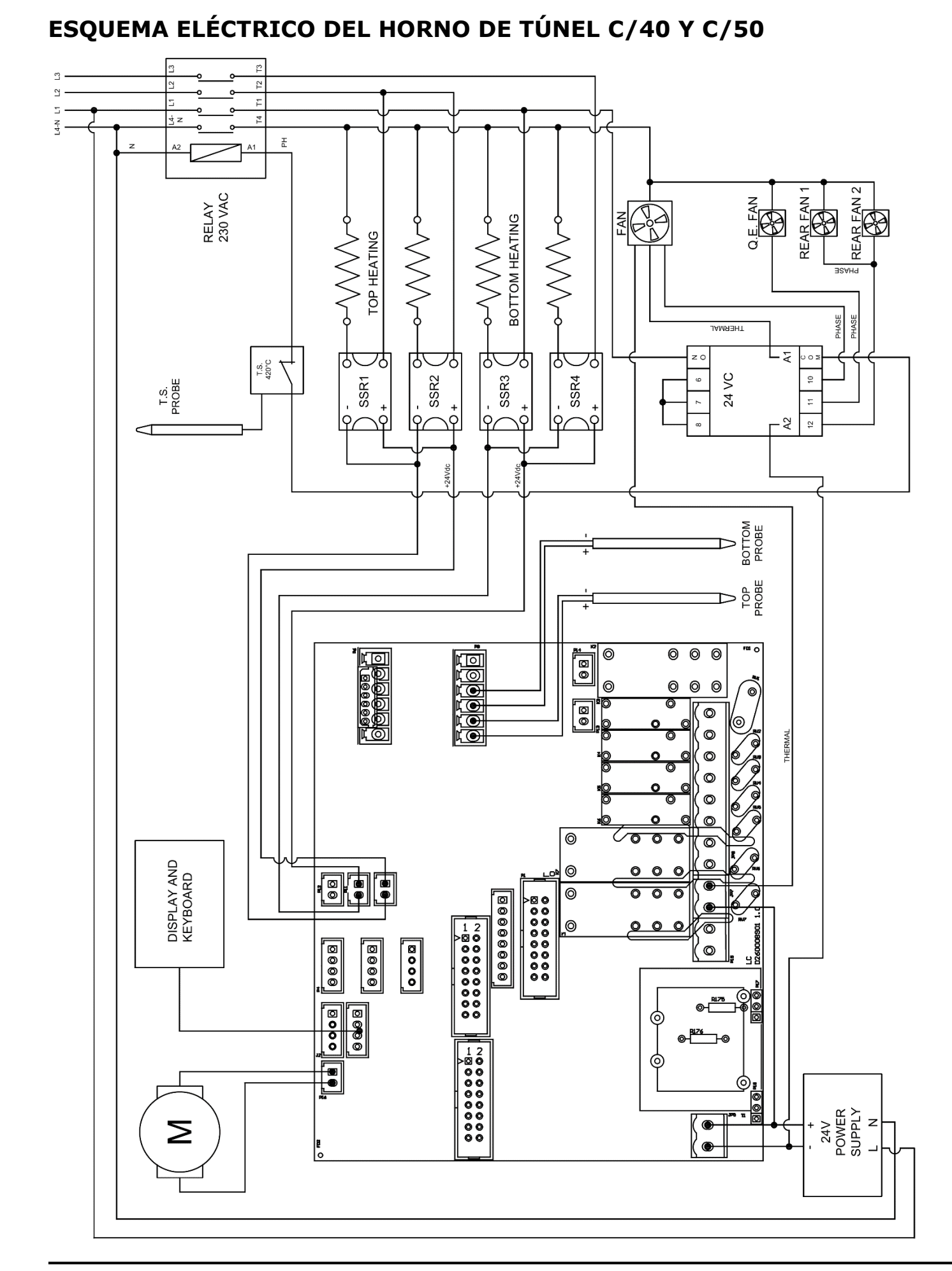
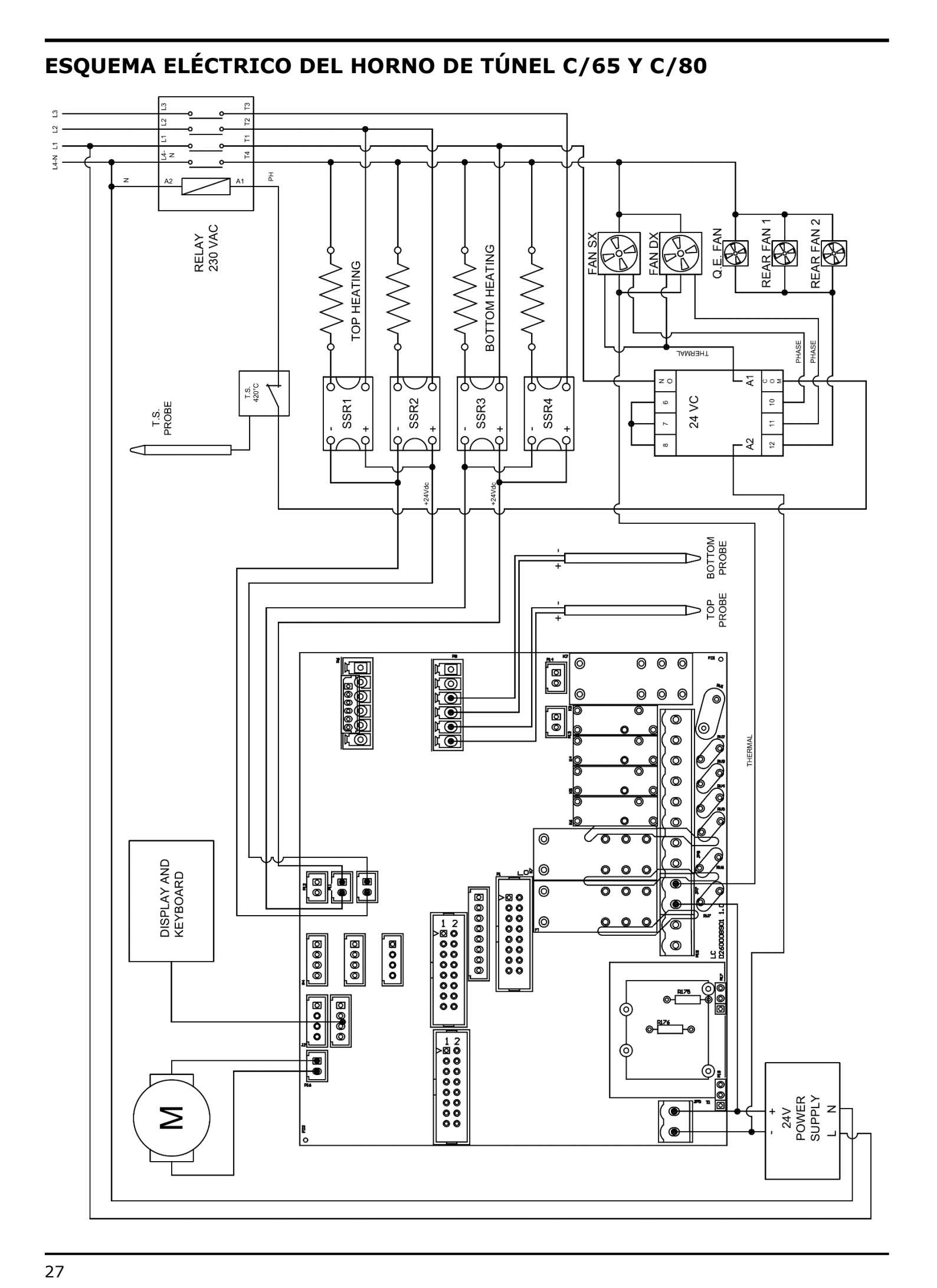
ESQUEMA ELÉCTRICO DEL HORNO DE TÚNEL C/65 Y C/80